日程表

Aグループ	グランデ	STFC	リーヴレ	古河	勝	負	分	得失点	勝ち点
グランデ									
STFC									
リーヴレ									
古河									

Bグループ	フォーウインズ	厚木	ともぞう	ウイングス	勝	負	分	得失点	勝ち点
フォーウインズ									
厚木									
ともぞう									
ウイングス									

Cグループ	ドラゴンズ	カスカベ	テアトロ	ビアンコーネ	勝	負	分	得失点	勝ち点
ドラゴンズ									
カスカベ									
テアトロ									
ビアンコーネ									

Dグループ	ライオンズ	つくば	小山	FORZA	勝	負	分	得失点	勝ち点
ライオンズ									
つくば									
ヴェルディ小山									
FORZA									

１日目　　日程表

時間	22日　第4G			時間	22日　第5G		
9:00		vs		9:00	カスカベB	vs	つくばB
10:15	グランデ	vs	STFC	10:15	ﾌｫｰｳｲﾝｽﾞ	vs	厚木
11:30	リーヴレ	vs	古河	11:30	ともぞう	vs	ウイングス
12:45	厚木B	vs	STFC　B	12:45	リーヴレB	vs	ウイングスB
14:00	グランデ	vs	リーヴレ	14:00	ﾌｫｰｳｲﾝｽﾞ	vs	ともぞう
15:15	STFC	vs	古河	15:15	厚木	vs	ウイングス
16:30	テアトロB	vs	STFC　B	16:30	ライオンズB	vs	ウイングスB

時間	22日　第6G			時間	22日　第13G		
9:00	ドラゴンズB	vs	ライオンズB	9:00		vs	
10:15	ドラゴンズ	vs	カスカベ	10:15	ライオンズ	vs	つくば
11:30	テアトロ	vs	ビアンコーネ	11:30	小山	vs	FORZA
12:45	ドラゴンズB	vs	ﾌｫｰｳｲﾝｽﾞB	12:45	ともぞうB	vs	FORZA　B
14:00	ドラゴンズ	vs	テアトロ	14:00	ライオンズ	vs	小山
15:15	カスカベ	vs	ビアンコーネ	15:15	つくば	vs	FORZA
16:30	ﾌｫｰｳｲﾝｽﾞB	vs	リーヴレB	16:30	厚木B	vs	FORZA　B

時間	22日　第3G			時間	22日　第1G		
9:00		vs		9:00		vs	
10:15		vs		10:15		vs	
11:30		vs		11:30	古河B	vs	ライオンズB
12:45	テアトロB	vs	ビアンコーネB	12:45	古河B	vs	カスカベB
14:00		vs		14:00	古河B	vs	グランデB
15:15		vs		15:15	古河B	vs	ともぞうB
16:30		vs		16:30		vs	

時間	22日　第14G			時間	22日　第7G		
9:00		vs		9:00		vs	
10:15		vs		10:15		vs	
11:30	つくばB	vs	グランデB	11:30		vs	
12:45		vs		12:45		vs	
14:00		vs		14:00		vs	
15:15		vs		15:15		vs	
16:30		vs		16:30		vs	

２日目　　日程表

時間	23日　第6G			時間	23日　第13G		
9:00	グランデ	vs	古河	9:00	ﾌｫｰｳｲﾝｽﾞ	vs	ウイングス
10:15	STFC	vs	リーヴレ	10:15	厚木	vs	ともぞう
11:30	ドラゴンズB	vs	STFC　B	11:30	グランデB	vs	ともぞうB
12:45	A1	vs	B2	12:45	A2	vs	B1
14:00	C1	vs	D2	14:00	C2	vs	D1
15:15	ライオンズB	vs	STFC　B	15:15	ﾌｫｰｳｲﾝｽﾞB	vs	グランデB
16:30		vs		16:30		vs	

時間	23日　第4G			時間	23日　第5G		
9:00	ドラゴンズ	vs	ビアンコーネ	9:00	ライオンズ	vs	FORZA
10:15	カスカベ	vs	テアトロ	10:15	つくば	vs	小山
11:30	厚木B	vs	カスカベB	11:30	ウイングスB	vs	FORZA　B
12:45	A4	vs	B4	12:45	A3	vs	B3
14:00	C4	vs	D4	14:00	C3	vs	D3
15:15	テアトロB	vs	FORZA　B	15:15	つくばB	vs	リーヴレB
16:30		vs		16:30		vs	

時間	23日　第3G			時間	23日　第1G		
9:00	カスカベB	vs	リーヴレB	9:00	古河B	vs	テアトロB
10:15		vs		10:15	ライオンズB	vs	ﾌｫｰｳｲﾝｽﾞB
11:30		vs		11:30	古河B	vs	ビアンコーネB
12:45		vs		12:45	ライオンズB	vs	つくばB
14:00		vs		14:00	古河B	vs	厚木B
15:15	ドラゴンズB	vs	ともぞうB	15:15	古河B	vs	ウイングスB
16:30		vs		16:30		vs	

時間	23日　第14G	時間	23日　第7G
9:00	vs	9:00	vs
10:15	vs	10:15	vs
11:30	vs	11:30	vs
12:45	vs	12:45	vs
14:00	vs	14:00	vs
15:15	vs	15:15	vs
16:30	vs	16:30	vs

決勝トーナメント

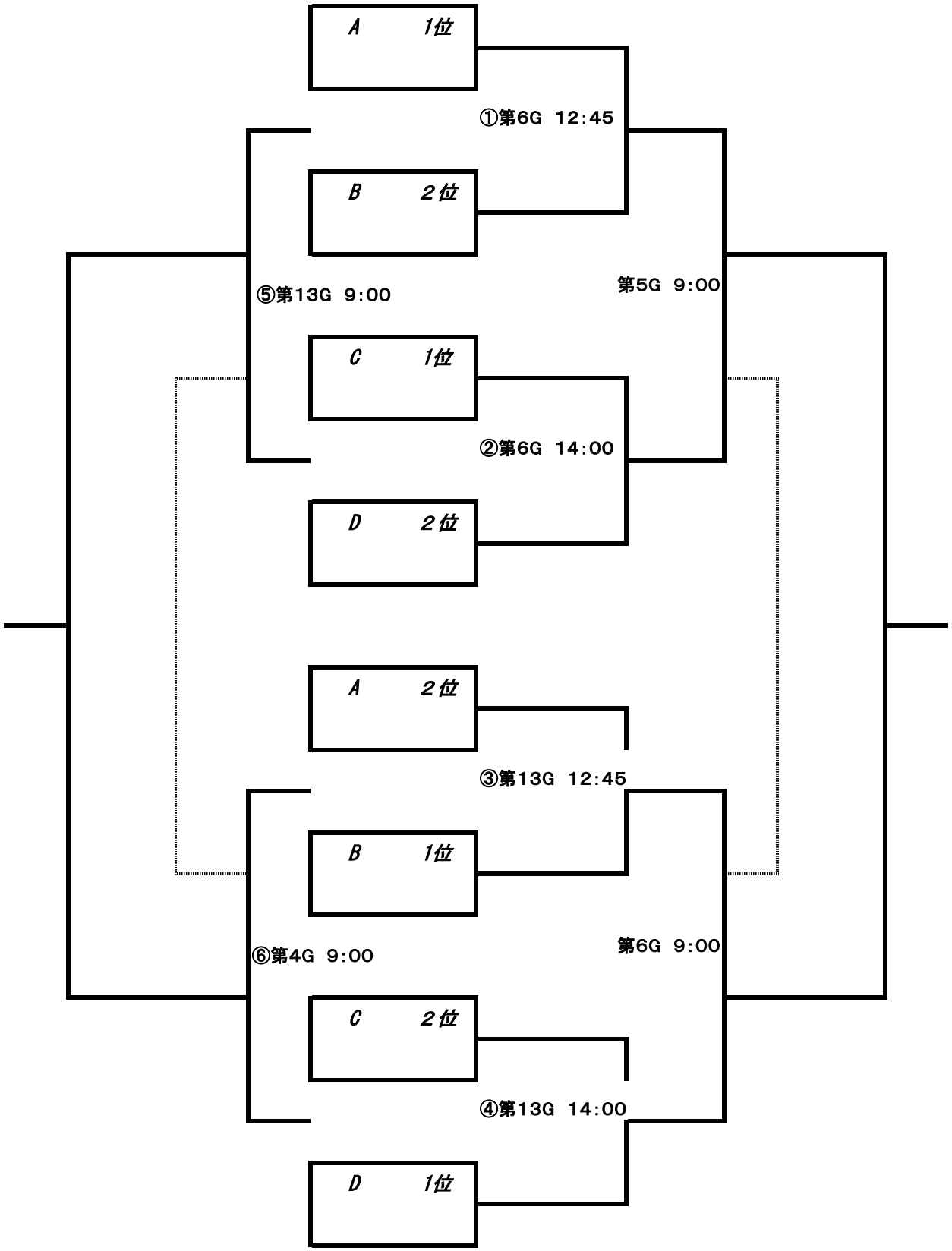
A 1位
①第6G 12:45
B 2位
⑤第13G 9:00
第5G 9:00
C 1位
②第6G 14:00
D 2位
A 2位
③第13G 12:45
B 1位
⑥第4G 9:00
第6G 9:00
C 2位
④第13G 14:00
D 1位

順位決定戦

時間	24日　第5G			時間	24日　第6G		
9:00	①勝者	vs	②勝者	9:00	③勝者	vs	④勝者
10:15		vs		10:15		vs	
11:30		３決		11:30		決勝戦	
12:45		vs		12:45		vs	
14:00		vs		14:00		vs	
15:15		vs		15:15		vs	
16:30		vs		16:30		vs	

時間	24日　第13G			時間	24日　第4G		
9:00	①敗者	vs	②敗者	9:00	③敗者	vs	④敗者
10:15		vs		10:15		vs	
11:30	⑤勝者	vs	⑥勝者	11:30	⑤敗者	vs	⑥敗者
12:45		vs		12:45		vs	
14:00		vs		14:00		vs	
15:15		vs		15:15		vs	
16:30		vs		16:30		vs	

時間	22日　第3G			時間	22日　第1G		
9:00		vs		9:00	A3	vs	C3
10:15		vs		10:15	B3	vs	D3
11:30		vs		11:30		vs	
12:45		vs		12:45	A3	vs	D3
14:00		vs		14:00	B3	vs	C3
15:15		vs		15:15		vs	
16:30		vs		16:30		vs	

時間	22日　第14G			時間	22日　第7G		
9:00		vs		9:00	A4	vs	C4
10:15		vs		10:15	B4	vs	D4
11:30		vs		11:30		vs	
12:45		vs		12:45	A4	vs	D4
14:00		vs		14:00	B4	vs	C4
15:15		vs		15:15		vs	
16:30		vs		16:30		vs	